а 2009 0063

Изобретение относится к области ветроэнергетики и может быть использовано в ветроэнергетических установках различного назначения.
Лопасть турбины ветродвигателя с вертикальной осью (1) содержит деталь из гибкого листового материала (11), изогнутого по форме, состоящей из полуокружности и острого угла, соединенную с осью вращения (4). Лопасть снабжена рычагом, пружиной (7) и дугой поворота, жестко соединенных между собой и с осью вращения (4), причем пружина (7) соединяет конец рычага и вершину острого угла детали из гибкого листового материала (11).
Результат изобретения является расширение области применения.
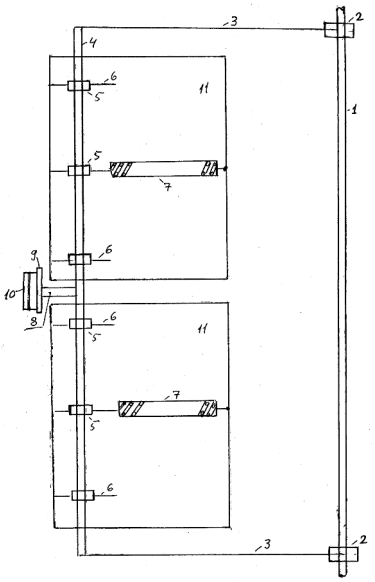
П. формулы: 1
Фиг.: 2